Návod k použití

Myčka podstolová jednoplášťová s odpadovým čerpadlem 35x35 - 230 V QQI 37 P

2026-10-08

www.rmgastro.com

OBSAH

1. PROHLÁŠENÍ O SHODĚ 3

2. TECHNICKÁ DATA 3

3. UMÍSTĚNÍ ELEKTRICKÉ 3

4. BEZPEČNOSTNÍ OPATŘENÍ Z HLEDISKA POŽÁRNÍ OCHRANY 3

5. INSTALACE 4

6. PŘIPOJENÍ VODY 4

7. PŘIPOJENÍ ELEKTRICKÉHO KABELU DO SÍTĚ 4

8. NÁVOD K POUŽITÍ 10

9. ČIŠTĚNÍ A ÚDRŽBA 17

1. PROHLÁŠENÍ O SHODĚ

Vyhláška MZd. 38/2001 Sb. Nařízení 1907/2006/EC - REACH Regulation, 1935/2004/EC – Food contact regulation.

Výrobky splňují požadavky §26 zákona č.258/2000 v platném znění. Výrobky splňují požadavky směrnice RoHS 2015/863/EU, 10/2011, 517/2014, 2015/1094, 2015/1095.

Pozor, výrobce se vzdává jakékoli odpovědnosti v případě přímých i nepřímých poškození, které se vztahují ke špatné instalaci, nesprávným zásahem nebo úpravami, nedostatečnou údržbou, nesprávným používáním, a které jsou eventuálně způsobeny jinými příčinami, jež uvádí body uvedené v podmínkách prodeje. Tento spotřebič je určen pouze pro odborné používání a musí být obsluhován kvalifikovanými osobami. Části, které byly po nastavení zajištěny výrobcem nebo pověřeným pracovníkem, nesmí uživatel přestavovat.

2. TECHNICKÁ DATA

Šířka netto [mm]	Hloubka netto [mm]	Výška netto [mm]	Hmotnost netto [kg]	Příkon elektrický [kW]
401	595	595	28.00	3.500

Napájení	Objem vany [l]	Objem bojleru [l]	Příkon bojleru [kW]	Hloubka brutto [mm]
230 V / 1N - 50 Hz	7	2.60	2.600	540

Světlá výška dveří [mm]	Výška brutto [mm]	Počet společných ramen pro oplach a mytí	Počet programů	Počet plášťů
260	645	2	5	1

Příkon vany [kW]	Objem brutto [m3]	Objem netto [m3]	Hmotnost brutto [kg]	Šířka brutto [mm]
0.600	0.157	0.117	31.00	451

3. UMÍSTĚNÍ ELEKTRICKÉ

Ke správné činnosti a umístění spotřebiče je nutné dodržet následující všechny předepsané normy pro daný trh. Rozbalte přístroj a zkontrolujte, zda se přístroj nepoškodil během přepravy. Umístěte přístroj na vodorovnou plochu (maximální nerovnost do 2°). Drobné nerovnosti lze vyrovnat regulovatelnými nožičkami. Jestliže zařízení bude umístněné tak, že bude v kontaktu se stěnami nábytku, tyto musí odolávat teplotě až 60°C. Instalaci, seřízení, uvedení do provozu musí provést kvalifikovaná osoba, která má k takovýmto úkonům oprávnění, a to dle platných norem. Přístroj může být instalován samostatně nebo v sérii s přístroji naší výroby. Je nutno dodržovat minimální vzdálenost 10 cm od hořlavých materiálů. V tomto případě je nutné zabezpečit odpovídající úpravy, aby byla zabezpečena tepelná izolace hořlavých částí. Spotřebič se musí instalovat pouze na nehořlavém povrchu nebo u nehořlavé stěny. **Součásti spotřebiče zajištěné výrobcem. nebo jeho zástupcem nesmí pracovník provádějící instalaci výrobku přestavovat.**

4. BEZPEČNOSTNÍ OPATŘENÍ Z HLEDISKA POŽÁRNÍ OCHRANY

- obsluhu spotřebiče smí provádět pouze dospělé osoby
- spotřebič smí být bezpečně používán v souladu s platnými normami daného trhu:

Ochrana proti požáru v prostorách se zvláštním rizikem nebo nebezpečím

Ochrana před účinky tepla

- spotřebič je nutné umístit tak, aby stál nebo visel pevně na nehořlavém podkladu

Na spotřebič do vzdálenosti menší než bezpečná vzdálenost od něho nesmějí být kladeny předměty hořlavých hmot (nejmenší vzdálenost spotřebiče od hořlavých hmot je 10 cm).

Tabulka: stupeň hořlavosti stavební hmoty zařazené do st. hořlavosti hmot a výrobků

Stupeň hořlavosti	Stavební hmoty
A – nehořlavé	žula, pískovec, betony, cihly, keramické obkladačky, omítky

Stupeň hořlavosti	Stavební hmoty
B – nesnadno hořlavé	akumin, heraklit, lihnos, itaver
C1 – těžce hořlavé	dřevo, listnaté, překližky sirkoklit, tvrzený papír, umakart
C2 – středně hořlavé	dřevotřískové desky, solodur, korkové desky, pryž, podlahoviny
C3 – lehce hořlavé	dřevovláknité desky, polystyrén, polyuretan, PVC

- informace o stupni hořlavosti běžným stavebních hmot uvádí tabulka výše. Spotřebiče musí být instalovány bezpečným způsobem. Při instalaci musí být dále respektovány příslušné projektové, bezpečnostní a hygienické předpisy:
- požární bezpečnost lokálních spotřebičů a zdrojů tepla
- ochrana proti požáru v prostorách se zvláštním rizikem nebo nebezpečím
- ochrana před účinky tepla

5. INSTALACE

Důležité: Výrobce neposkytuje žádnou záruku na závady, vzniklé v důsledku nesprávného používání, nedodržování instrukcí obsažených v přiloženém návodu k použití a špatným zacházením se spotřebiči. Instalaci, úpravy a opravy spotřebičů pro velkokuchyně, tak jako i jejich demontáž z důvodu možného poškození přívodu plynu, mohou být prováděny pouze na základě smlouvy o údržbě, tato smlouva může být uzavřena s autorizovaným prodejcem, přičemž musí být dodržovány technické předpisy a normy a předpisy týkající se instalace, elektrického přívodu, plynové přípojky a bezpečnosti práce. Technické instrukce pro instalaci a seřízení, k použití POUZE pro specializované techniky. Instrukce, které následují, se obrací k technikovi kvalifikovanému pro instalaci, aby provedl všechny operace způsobem co nejkorektnějším a podle platných norem. Jakákoli činnost spojená s regulací apod. musí být vykonána pouze se zařízením odpojeným ze sítě. Je-li nutno udržovat spotřebič pod napětím je nutno dbát nejvyšší opatrnosti. Typ spotřebiče pro provedení odtahu je deklarován na typovém štítku, jedná se o spotřebiče typu A1.

6. PŘIPOJENÍ VODY

Připojení vody se provádí pomocí přívodních hadic se závitem G1/2. Přívod vody musí být osazen samostatnými uzávěry, které jsou volně přístupné a v dosahu zařízení. Součástí zařízení jsou zpětné ventily. Voda pro plnění prostoru duplikátoru musí být změkčená – max. 5° francouzské škály tvrdosti vody. Tlak přiváděné vody musí být v rozsahu 50-300 kPa.

7. PŘIPOJENÍ ELEKTRICKÉHO KABELU DO SÍTĚ

Instalace elektrického přívodu – tento přívod musí být samostatně jištěn. A to odpovídajícím jističem jmenovitého proudu v závislosti na příkonu instalovaného přístroje. Příkon přístroje zkontrolujte na výrobním štítku na zadním panelu (či boku) přístroje. Připojený zemnící vodič musí být delší než ostatní vodiče. Přístroj připojte přímo na síť, je nezbytné vložit mezi spotřebič a síť vypínač s minimální vzdáleností 3 mm mezi jednotlivými kontakty, který odpovídá platným normám a zatížením. Přívod uzemnění (žlutozelený) nesmí tímto spínačem být přerušen. Přístroj určený pro připojení do zásuvky, připojte do sítě, pokud má zásuvka odpovídající jištění. V každém případě přívodní kabel musí být umístěn tak, že v žádném bodě nedosáhne teploty o 50 stupňů vyšší než prostředí. Než bude spotřebič připojen do sítě, je nutné se nejprve ujistit, že:

- přívodní jistič a vnitřní rozvod snesou proudové zatížení spotřebiče (viz štítek matrice)
- rozvod je vybaven účinným uzemněním podle norem příslušného trhu a podmínek daných zákonem
- zásuvka nebo vypínač v přívodu jsou dobře přístupné od spotřebiče
- elektrický přívod do zařízení musí být z olejevzdorného materiálu

Vzdáváme se jakékoli zodpovědnosti v případě, že tyto normy nebudou respektovány a v případě porušení výše uvedených zásad. Před prvním použitím musíte přístroj vyčistit viz. kapitola „čištění a údržba“. Spotřebič musí být uzemněn pomocí šroubu se značkou uzemnění.

- Vidlici napájecího přívodu nezasunujte do el. zásuvky a nevytahujte z el. zásuvky mokrýma rukama a

taháním za napájecí přívod!

- Nepoužívejte prodlužovací kabely nebo sdružené zásuvky.
- **Přípojný bod sítě musí mít maximálně níže uvedenou impedanci: ZMAX = 0,042 + j 0,026 Ω pro fázové vodiče a 0,028 + j 0,017 Ω pro nulový vodič.**

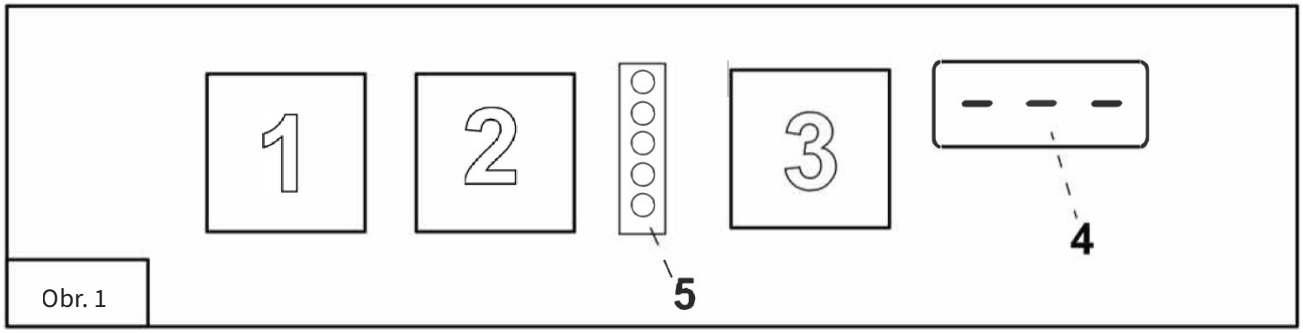

Obr. 1

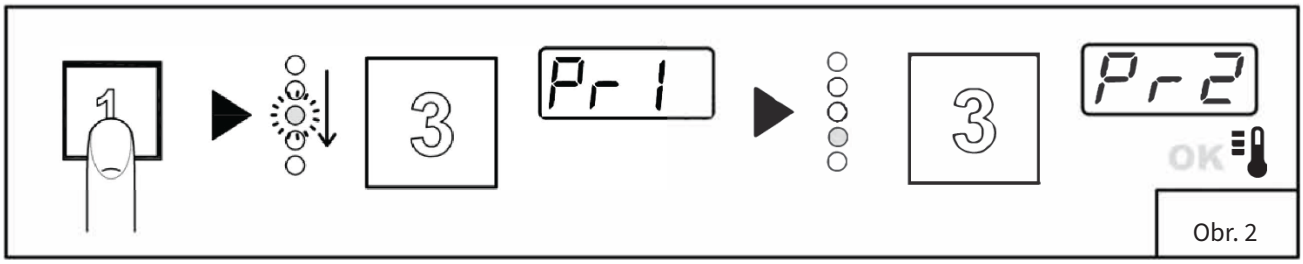

Obr. 2

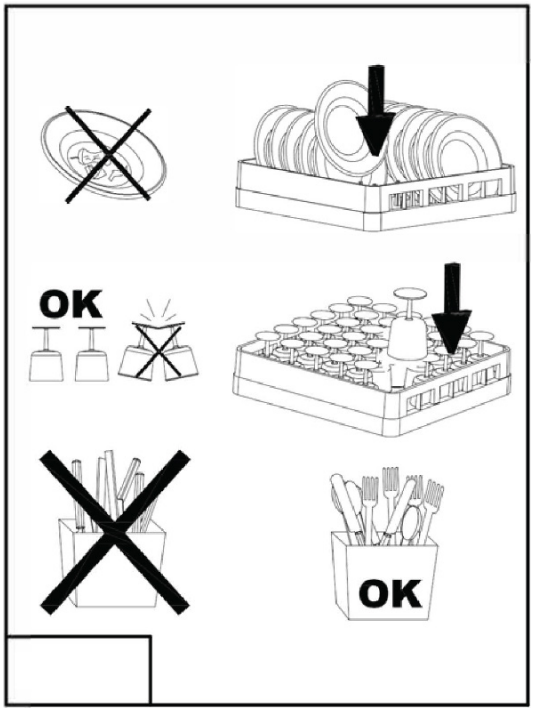

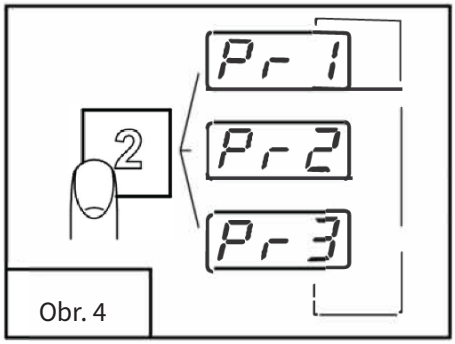

Obr. 4

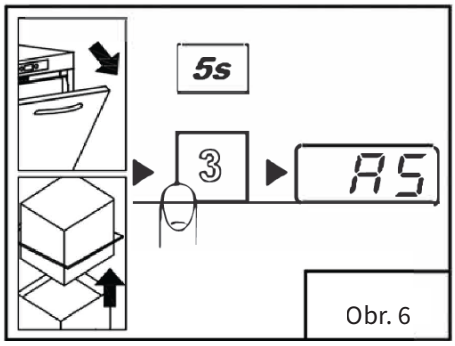

Obr. 6

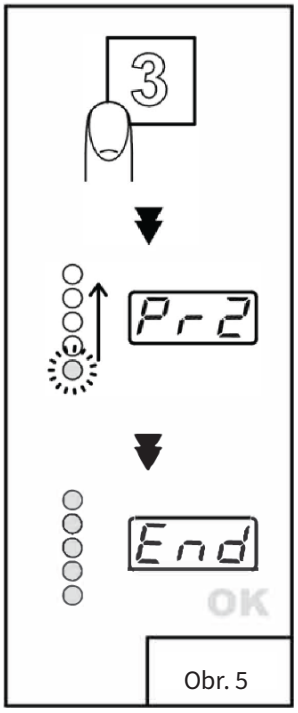

Obr. 5

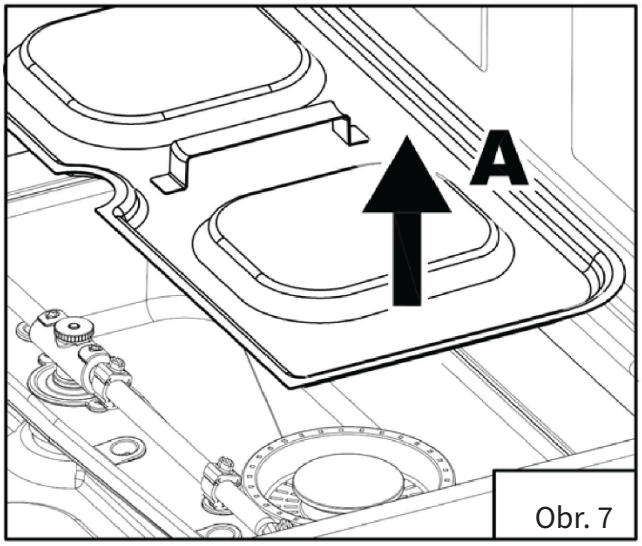

Obr. 7

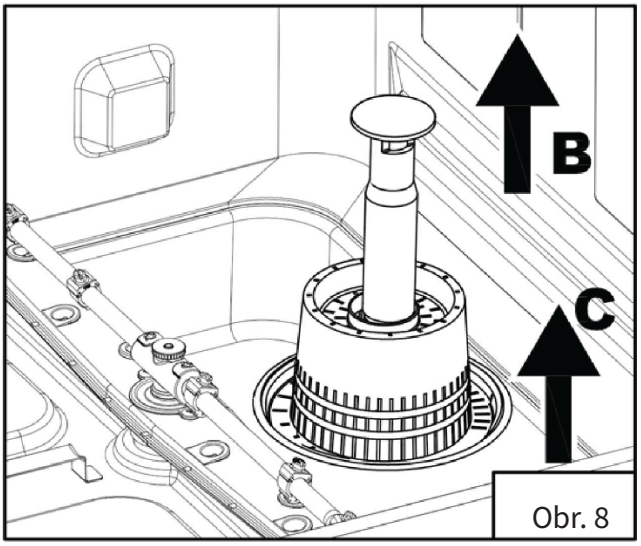

Obr. 8

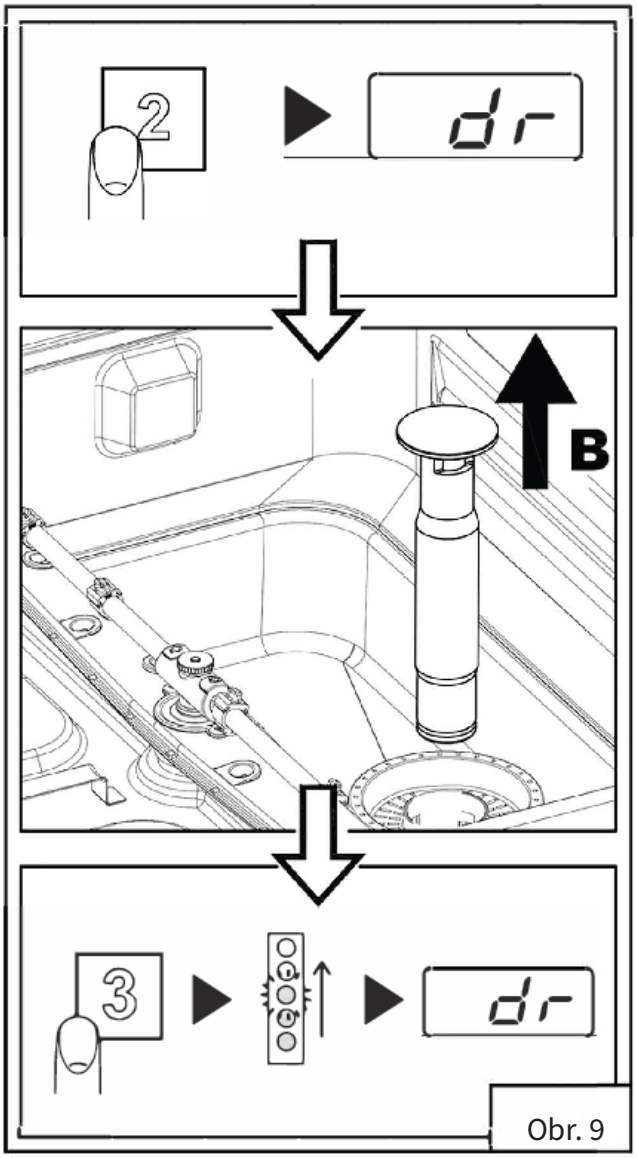

Obr. 9

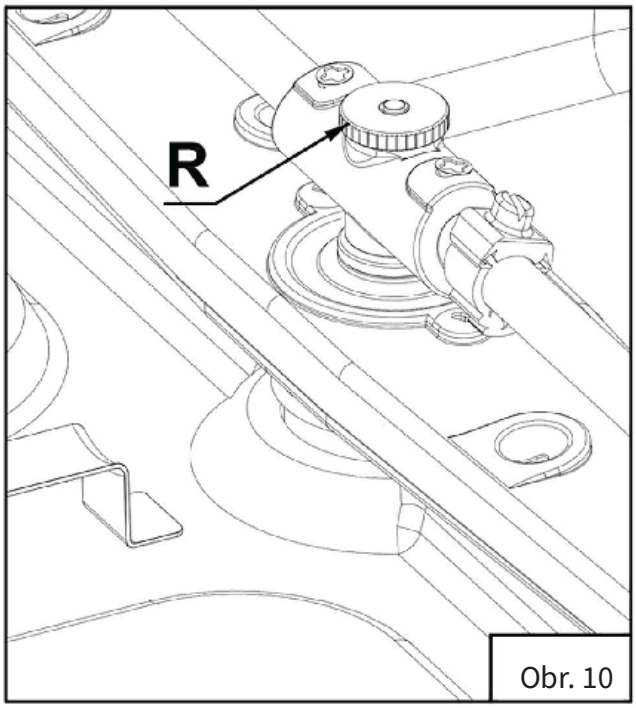

Obr. 10

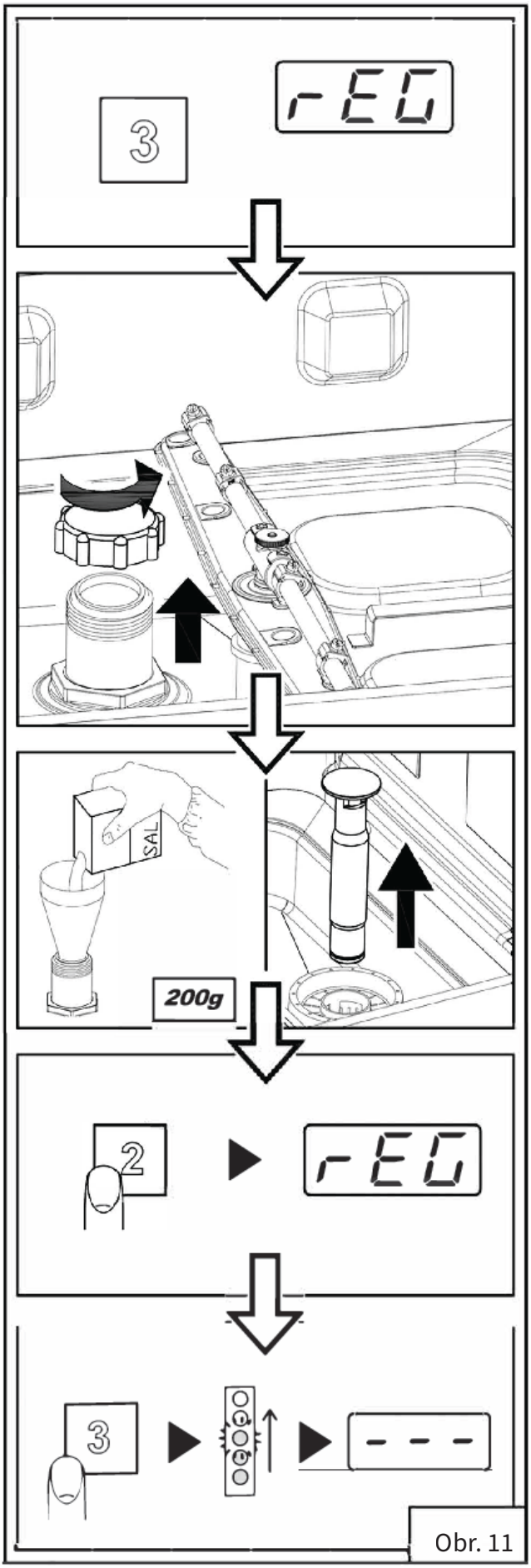

Obr. 11

Mycí program	Zobrazení na displeji	Mycí program	Pozice	QQI 37; QQI 42				QQI 37P; QQI 42P			
				sec	Teplota mytí	Teplota oplachu	L/koš	sec	Teplota mytí	Teplota oplachu	L/koš
Program 1	PR1	Krátký		60	60	65	1,6	60	60	65	1,6
Program 2	PR2	Střední		120	60	65	1,6	120	60	65	1,6
Program 3	PR3	Dlouhý		150	60	80	1,6	150	60	80	1,6
Nepřetržité mytí	LO	Nepřetržité mytí		/	/	/	/	/	/	/	/
Samočištění	DR	Rychlé sebečištění		90	.	.	1,6	/	/	/	/
ProClean	CLE	Intenzivní automatické čištění a vypouštění		/	/	/	/	300	.	.	9,6
ProDrain	drA	Automatické vypouštění		/	/	/	/	90	.	.	.

Mycí program	Zobrazení na displeji	Mycí program	Pozice	QQI 52; QQI 52T				QQI 52; QQI 52TP			
				sec	Teplota mytí	Teplota oplachu	L/koš	sec	Teplota mytí	Teplota oplachu	L/koš
Program 1	PR1	Krátký		60	60	80	2,1	60	60	80	2,1
Program 2	PR2	Střední		120	60	80	2,1	120	60	80	2,1
Program 3	PR3	Dlouhý		150	60	80	2,1	150	60	80	2,1
Nepřetržité mytí	LO	Nepřetržité mytí		600	60	80	2,1	600	60	80	2,1
Samočištění	DR	Rychlé sebečištění		120	.	.	2,1	/	/	/	/
ProClean	CLE	Intenzivní automatické čištění a vypouštění		/	/	/	/	300	.	.	22
ProDrain	drA	Automatické vypouštění		/	/	/	/	120	.	.	.

Mycí program	Zobrazení na displeji	Mycí program	Pozice	QQI 102				QQI 102P			
				sec	Teplota mytí	Teplota oplachu	L/koš	sec	Teplota mytí	Teplota oplachu	L/koš
Program 1	PR1	Krátký		60	60	80	2,1	60	60	80	2,1
Program 2	PR2	Střední		120	60	80	2,1	120	60	80	2,1
Program 3	PR3	Dlouhý		150	60	80	2,1	150	60	80	2,1
Nepřetržité mytí	LO	Nepřetržité mytí		600	60	80	2,1	600	60	80	2,1
Samočištění	DR	Rychlé sebečištění		120	.	.	2,1	/	/	/	/
ProClean	CLE	Intenzivní automatické čištění a vypouštění		/	/	/	/	300	.	.	17
ProDrain	drA	Automatické vypouštění		/	/	/	/	120	.	.	.

Elektrické připojení

- Napájecí zdroj musí být vybaven omnipolárním jističem (hlavní vypínač) pro přerušení všech kontaktů včetně neutrálního vodiče, s mezerou mezi kontakty minimálně 3 mm, a tepelnou pojistkou nebo pojistkami, které musí být dimenzovány na jmenovitý výkon, který je uveden na typovém štítku stroje.
- Hlavní vypínač musí být namontován na elektrické vedení v blízkosti zařízení a může být připojen pouze na jedno zařízení.
- Síťové napětí a frekvence musí souhlasit s údaji na typovém štítku.
- Instalace musí zahrnovat i systém uzemnění v souladu s platnými předpisy pro elektrickou bezpečnost pro ochranu operátora a samotného spotřebiče.

Elektrické vedení, které musí být jednotkou H07RN-F, nesmí být namáhané v tahu nebo stlačené během běžného provozu nebo údržby.

- Spotřebič musí být připojen k ekvipotenciálnímu systému pomocí šroubu se symbolem.
- Ekvipotenciální kabel musí mít průřez 10 mm2.
- Respektujte polarity indikované na elektrickém schématu.
- Pokud jde o další informace, viz elektrické schéma zapojení.

Nepoužívejte vícenásobné zásuvky, adaptéry, kabely s nedostatečnými průřezy nebo typu, nebo prodlouženími, které nejsou v souladu se stanovenými předpisy pro elektrické instalace.

Přípojení vodního okruhu

Spotřebič musí být připojen k přívodu vody pomocí flexibilní hadice. Uzavírací ventil (kohoutek), musí být instalován mezi přívodem vody a elektromagnetickým ventilem přístroje.

Kohoutek musí být v blízkosti spotřebiče.

- Přívod vody, teplota a tlak musí být v souladu s technickými údaji na typovém štítku na stroji.
- Pokud je tvrdost vody větší než 14 F (8 dH), doporučujeme používat zabudovaný změkčovač vody (k dispozici na vyžádání). Pokud je tvrdost vody vyšší než 35 F (19,5 dH), instalujte externí změkčovač vody po směru solenoidového ventilu.
- Pokud má voda velmi vysokou zbytkovou koncentraci minerálů s vysokou vodivostí, doporučujeme instalaci demineralizačního systému.

Připojení na odpadní potrubí

Odpadní potrubí se musí skládat z volné odpadní jímky se sifonem vhodným pro průtočnou kapacitu vypouštěcí hadice, dodané se spotřebičem. Hadice musí být schopna dosáhnout jímky bez napínání, omezování, přehýbání, mačkání, stlačování nebo deformování jakýmkoliv jiným způsobem.

- Vypouštění vany je založeno na gravitaci, takže odpadní jímka musí být nížeji, než je základna zařízení.
- V případě, že odtok není nížeji než základna spotřebiče, můžete použít verzi s odpadovým čerpadlem (k dispozici na vyžádání).
- V tomto případě nesmí být vypouštěcí připojení ve větší výšce než 1 m.
- Vždy zkontrolujte, že vypouštění funguje správně a není blokováno.
- Jakákoli jiná řešení musí být schválena výrobcem předem.

Leštidlo a detergent

Leštidlo a mycí prostředek jsou dávkovány do stroje zabudovaným dávkovačem stroje (v závislosti na modelu).

- Dávka je nastavena instalátorem v závislosti na tvrdosti vody, zároveň také kalibruje samotné dávkovače.
- Před jejich kalibrací naplňte přívodní trubky dávkovače příslušným výrobkem.
- Jednotky jsou kalibrovány přímo pomocí ovládacího panelu.
- Hladina kapaliny v nádobě musí být dostatečná pro penetraci; nedovolte kompletní vypouštění nebo doplňování korozivním nebo nečistým výrobkem.

NIKDY nepoužívejte detergenty založené na CHLÓRU nebo HYPOCHLORITU.

Doporučujeme instalovat automatický dávkovač detergentu.

8. NÁVOD K POUŽITÍ

Obr. 1

Klíč a symboly

1 - TLAČÍTKO ZAP / VYP

2 - TLAČÍTKO VOLBY PROGRAMŮ

3 - TLAČÍTKO STARTU

4- ZOBRAZENÍ INFORMACÍ

5 - STAVOVÁ LIŠTA (LED)

Zapnutí myčky nádobí

Obr. 2

- Zapněte hlavní vypínač a otevřete vnější přívod vody.
- V případě potřeby zkontrolujte, zda je přítomen přetok.
- Stiskněte ZAP/VYP (1).
- Rozsvítí se ZOBRAZENÍ INFORMACÍ (4), a svítí Pr 1
- Plnění začíná automaticky, když je myčka zapnutá.
- Bod na displeji bliká, dokud není dosaženo dané hladiny.
- STAVOVÁ LIŠTA (5) se rozsvěcuje seshora směrem dolů a indikuje, že myčka je zahřívána.
- Když je dosaženo pracovní teploty, STAVOVÁ LIŠTA (5) zůstane svítit druhá kontrolka zespodu.
- Tím bylo dosaženo optimálních podmínek mytí.

Naplnění zásuvů

Obr. 3

Pro zajištění správné funkce myčky postupujte podle pravidel popsaných níže:

- Použijte vhodný zásuv, vyplňte ji bez přetížení a bez překrývání nádobí.
- Vždy opláchněte nádobí před vložením do myčky, nevkládejte nádobí se suchými nebo pevnými Zbytky do myčky.
- Vložte prázdné nádobí do přihrádky dnem směrem nahoru.
- Vkládejte talíře a podobné nádobí do šikmé přihrádky s vnitřní plochou směrem nahoru.
- Postavte příbory do koše pro příbory rukojetí směrem dolů.
- Nevkládejte stříbrné a nerezové příbory do stejného koše na příbory, neboť stříbro zhnědne a může způsobit korozi oceli.
- Umývejte nádobí ihned po použití, aby se zabránilo ztvrdnutí a přilepení jakýchkoli zbytků jídla na nádobí.
- Používejte pouze pevné nádobí, prověřené v myčkách nádobí.

Cyklus výběru a spuštění

- Stiskněte opakovaně VÝBĚR PROGRAMU (2), vyberte mycí cyklus, který je vhodný pro mytí nádobí které budete mýt; na displeji se zobrazí číslo vybraného cyklu (Obr. 4).
- Pro spuštění tohoto programu stiskněte START (3); STAVOVÁ LIŠTA (5) začne blikat a narůstat zespodu směrem nahoru, a indikuje tak průběh tohoto programu.

- Když je cyklus dokončen, rozsvítí se lišta zeleně (Obr. 5).
- Pro rychlé sušení, vyjměte koš z myčky, jakmile cyklus skončí.
- Pro předčasné ukončení cyklu mytí stiskněte START (3).

POZNÁMKA U verze s kapotou, bude po prvním pracovním cyklu automaticky povoleno automatické spuštění; následné cykly budou automaticky aktivovány, když bude víko zavřeno. Tento provozní režim je označen na displeji jako “AS”.

Dlouhé umývání (6 min.)

- Toto je rozšířený cyklus; doba se mění podle typu modelu.
- Doba trvání cyklu 6 minut

Spuštění automatického cyklu

Tato funkce se používá, aby se zvolený cyklus spustil automaticky, když jsou dvířka zavřená. Pro aktivaci postupujte následovně (Obr. 6):
- Pokud není k dispozici ve výchozím nastavení, funkce musí být nejprve aktivována pomocí menu Nastavení.
- Při zapnutém spotřebiči a otevřených dvířkách stiskněte a podržte (po dobu nejméně pěti sekund) START (3), až se na displeji zobrazí AS.
- Pro deaktivování této funkce, stiskněte při otevřených dvířkách START (3) opět po dobu pěti sekund.

Vyjmutí zabudovaného filtru

- Přesuňte mycí a oplachovací rameno v pravém úhlu k hraně dvířek (Obr. 7).
- Zvedněte každý semi-filtr pomocí příslušné rukojeti.

Vyprázdnění myčky nádobí

Spotřebiče bez vypouštěcího čerpadla

Vypněte myčku nádobí.
- Vyjměte zabudovaný filtr (Obr. 7A).
- Vytáhněte a vyjměte přepadovou trubku (Obr. 8B).
- Vyčkejte, dokud se vana zcela nevyprázdní.
- V případě potřeby vytáhněte filtr vany a vyčistěte jej. (Obr. 8C).

Spotřebiče s vypouštěcím cyklem (*volitelný doplněk)

Pokud je použit, vyjměte zabudovaný filtr (Obr. 7).
- Pokud je použit, vyjměte přetok jeho tažením směrem nahoru (Obr. 9).
- Zavřete dvířka.
- Vyberte cyklus dr.
- Stiskněte START (3) pro start cyklu.
- Myčka provede cyklus vypouštění včetně cyklu samočištění (*kde se předpokládá), a poté se sama vypne.

- V případě potřeby vytáhněte filtr vany a vyčistěte jej (Obr. 8C).

Vypnutí myčky nádobí

- Stiskněte ZAP/VYP (1), na DISPLEJI (4) se rozsvítí centrální segmenty, indikující, že spotřebič je napájen.

Regenerace pryskyřice (*volitelný doplněk)

Když na displeji bliká rEG v zařízeních s interním změkčovač, musíte spustit regenerační cyklus, aby se obnovila správná funkce vnitřního změkčovadla. Postupujte následovně (Obr. 11):
- Vyprázdněte a vyčistěte myčku nádobí.
- Odstraňte zabudovaný filtr a otevřete nádrž se solí ve vaně.
- Nasypte 250 - 300 g regenerační soli (velikosti zrna kuchyňské soli 1 nebo 2 mm bez přísad).
- Uzavřete pevné nádrž.
- Ujistěte se, že byl odstraněn přepad.
- Zavřete dvířka a zapněte myčku.
- Stiskněte tlačítko (2) VOLBA PROGRAMU pro cyklus regenerace pryskyřice; na displeji se zobrazí rEG.
- Stiskněte tlačítko (3) START pro start jednoho cyklu.
- Cyklus regenerace trvá asi 20 minut.
- Po dokončení cyklu se myčka sama vypne.

N.B. Nevypínejte myčku, jestliže probíhá cyklus regenerace

Zobrazení informací

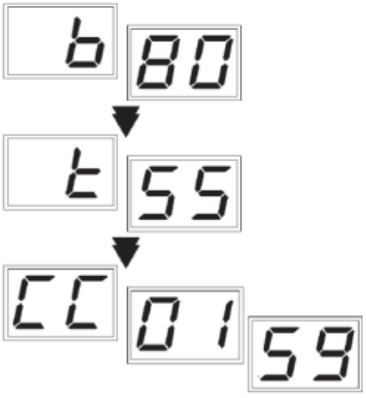

Se zapnutou myčkou na nádobí stiskněte VOLBA PROGRAMU (2) po dobu pěti sekund; v daném pořadí se zobrazí následující informace:

- “t” teplota mytí
- “b” teplota oplachování
- “CC” počet mycích cyklů provedených během životnosti myčky nádobí.

Seznam zobrazitelných zpráv

Dvířka otevřená

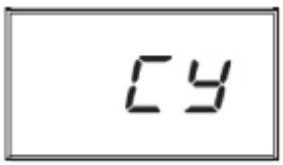

Počet provedených cyklů

b	Teplota oplachování
t	Teplota mytí
CLE	Čistí mycí komoru a vypouští vanu a bojler
Pr 1	Krátký mycí program
Pr2	Standardní mycí program
End	Konec cyklu
AS	Automatický start aktivován
Lo	Dlouhé mytí (6 minut)
drA	Vypouštěcí cyklus
Pr3	Dlouhý mycí program

Konec směny

- Na konci dne vždy vypusťte myčku, jak je popsáno v sekci Vypuštění myčky.
- Odpojte napájení pomocí hlavního vypínače a uzavřete kohoutek externí vody.
- Proveďte běžnou údržbu a čištění zařízení, jak je popsáno v oddílu Údržba.
- Pokud je to možné, ponechte dvířka pootevřená, aby se zamezilo hromadění nepříjemného zápachu uvnitř zařízení.

ÚDRŽBA

Před prováděním jakékoli údržby ponechte odtéci veškerou vodu, odpojte napájení a zavřete kohoutek přiváděné vody.

Nepoužívejte vodu pod tlakem – mohla by poškodit elektrická zařízení.

Když je zima, omývejte pouze tělo myčky, a pouze pomocí výrobků speciálně určených pro ocel.
Pokud existuje riziko, že se bude tvořit led, vypusťte vodu z boileru a čerpadla mytí.

Čištění

Pro udržování zařízení v dobrém pracovním stavu, musí být pravidelně udržováno, jak je vysvětleno dále.
Doporučujeme pravidelně provádět sanitární ošetření pomocí vhodných ne-korozivních komerčních výrobků.

Čištění filtrační jednotky

Provádějte toto čištění na konci dne, nebo když vidíte, že jsou znečištěné filtry:
1. Vyjměte a vyčistěte koše.
2. Vyprázdněte vanu, jak je vysvětleno v oddílu “Vypouštění zařízení”.
3. Vyjměte a pečlivě vyčistěte všechny filtry.
4. Pro čištění vany nepoužívejte abrazivní výrobky.
5. Po dokončení čištění vraťte zpět všechny vyjmuté části.

Čištění ramen

Ramena mytí a oplachování jsou snadno vyjímatelné za účelem čištění jejich trysek a zabránění jejich ucpání/zatvrdnutí.
Postupujte následovně (Obr. 10):
- Vyjměte ostřikovací ramena uvolněním rychloupínacího příslušenství.
- Omyjte všechny části pod proudem tekoucí vody a vyčistěte důkladně trysky pomocí párátka nebo špičatého nástroje, pokud je třeba.
- Vyčistěte otočné kolíky ramen uvnitř stroje a umyjte a opláchněte vodou oblast vypouštění.
- Zpětně namontujte ramena a zkontrolujte, zda se otáčejí volně.

AUTODIAGNOSTIKA
Spotřebič je vybaven systémem vlastní diagnostiky a je schopen zjistit a signalizovat celou řadu závad.

Porucha	**Popis a možné řešení**
Er01	Neproběhl oplach. Oplach nadobí neproběhl správně. Zkontrolujte, zda jsou oplachovací trysky čisté.
Er02	Nevypustila se voda. Voda se nevypouští, nebo se nevypouští spravně. Zkontrolujte, zda není vypouštěcí hadice ohnutá, či špatně připojená, nebo není ucpaný sifon či filtry. U spotřebičů vybavených přepadem je nutné přepad před spuštěním vypouštěcího cyklu odstranit.
Er03	Porucha obnovení teploty oplachu. K obnovení teploty ohřívače nedošlo v předem stanoveném čase v době mycího cyklu. Spotřebič vypněte a pak znovu zapněte a proveďte nový cyklus.
Er04	Porucha napouštění vody do nádrže. Přesvědčte se, že jsou všechny vodovodní přípojky dobře připojeny a je otevřený vodovodní kohout. Pokud je v myčce přepad, zkontrolujte, zda je na svém místě. Vypněte, a opět zapněte spotřebič, a zkuste ho znovu naplnit.
Er05	Porucha teploměru nádrže. (Čidlo rozpojené) Spotřebič nezjistí hodnotu teploty v nádrži. Spotřebič vypněte a pak znovu zapněte.
Er06	Porucha teploměru nádrže. (Zkrat čidla) Spotřebič nezjistí hodnotu teploty v nádrži. Spotřebič vypněte a pak znovu zapněte.
Er07	Porucha teploměru bojleru. (Čidlo rozpojené) Spotřebič nezjistí hodnotu teploty bojleru. Spotřebič vypněte a pak znovu zapněte.
Er08	Porucha teploměru bojleru. (Zkrat čidla) Spotřebič nezjistí hodnotu teploty bojleru. Spotřebič vypněte a pak znovu zapněte.

Er09		Časová prodleva při napouštění bojleru: bojler se nenapouští. Není možné provést oplach. Zkontrolujte, zda je vodovodní kohout otevřený. Vypněte, a pak znovu zapněte spotřebič, a proveďte nový cyklus.
Er21		Oplach nedostatečný, oplach nebyl proveden ve spravném množství. Zkontrolujte spravné vyčištění oplachovacích trysek. Při oznámení chyby se spotřebič nezastaví.
Er22		Porucha obnovení teploty nádrže: K obnovení teploty vany nedošlo v předem stanoveném čase v době mycího cyklu. Spotřebič vypněte a pak znovu zapněte a proveďte nový cyklus.
Er25		Provedení externí regenerace: Byl dosažen počet litrů nastavený pro externí zařízení na úpravu vody, chyba nebraní provozu myčky, zprávu lze odstranit v nastavení nabídky 12.
	ErSF	Elektromechanická ochrana: Došlo k zásahu bezpečnostních termostatů bojleru či nádrže nebo k zásahu bezpečnostního presostatu pro hladinu nádrže.
	ErSL	Zajištění hladiny: Nesprávná hladina vody ve vaně.
	Erb	Nadměrná teplota bojleru: Pravděpodobná porucha relé/stykače topení.
	Ert	Nadměrná teplota nádrže: Pravděpodobná porucha relé/stykače topení.
drt		Zanesený filtr: Nesprávná hladina vody ve vaně způsobená znečištěným filtrem nebo špatně vloženým přepadem.

Porucha	**Popis a možné řešení**
ErSI	Chyba zabezpečení na vstupu: Nenávratná chyba, kontaktujte Technickou asistenční službu.
Er98	Chyba soft start: Chyba v systému soft start, kontaktujte Technickou asistenční službu.
NO SALT	Nedostatek soli: U myček se změkčovačem označuje nedostatek soli. Přidejte sůl.
NO DT	Nedostatek čistícího prostředku: Přidejte čistící prostředek do plnící nádrže.
NO BL	Nedostatek leštidla: Přidejte leštidlo do plnící nádrže.
SERV	Požadavek údržby: Vyžaduje se běžná údržba, pokud je přednastavená.
REG ON	Probíhá regenerace: probíhá cyklus regenerace pryskyřice změkčovače vody.
REG REQ	Požadavek regenerace: Regenerace musí být spuštěná, pokud není automaticky naplánovaná.
Er27	Chyba spádu bojleru: Ohřev bojleru nefunguje správně.
Er28	Chyba spádu nádrže: Ohřev nádrže nefunguje správně.
Er99	Chyba pomocné karty: Komunikace s pomocnou kartou neprobíhá správně.
Er30	Chyba automatického otevírání: U kapotových myček s automatickým otevíráním, systém otevírání nefunguje správně. Zkontrolujte, aby nic nebránilo otevírání kapoty. Jestliže problém trvá, zavolejte do servisního střediska.
Er31	Režim automatického zavírání: U kapotových myček s automatickým otevíráním, systém zavírání nefunguje správně. Zkontrolujte, aby nic nebránilo zavírání kapoty. Jestliže problém trvá, zavolejte do servisního střediska.
Er33	Osmóza s minimalním tlakem: Zkontrolujte, aby kohout vody byl otevřený.
Er34	Osmóza únik vody: Zavřete přívod elektřiny a vody do myčky, kontaktujte technickou podporu.
Er35	Osmóza chyba vodivosti: Systém nefunguje správně, kontaktujte technickou podporu.
Er36	Filtr osmózy: Je nutné vyměnit filtr osmózy, kontaktujte technickou podporu.
Er37	Časový limit ohřevu bojleru: Topné těleso oplachové vody nefunguje správně, kontaktujte technickou podporu.
Er38	Časový limit ohřevu nádrže: Topné těleso mycí vody nefunguje správně, kontaktujte technickou podporu.
Er39	Porucha presostatu bojleru.
Er40	Porucha presostatu nádrže.
Vypnutí a následné zapnutí spotřebiče „resetuje“ signalizaci; pokud po provedení uvedených pokynů problém dál trvá, obraťte se na autorizovaný servis.	

NASTAVENÍ

Následující nastavení musí být nakonfigurována pouze kvalifikovaným technikem.

Níže uvedené parametry lze nastavit během instalace po zpřístupnění menu Nastavení takto:

- Zařízení je v pohotovostním režimu s otevřenými dvířky.
- Stiskněte současně tlačítka 1 a 3 (ZAP/VYP a START) po dobu 5 sekund a zadejte klíč CH 12 (tlačítka 3 a 4 pro změnu daného parametru, a tlačítko 1 pro potvrzení).
- Pak stiskněte tlačítko (1) ZAP/VYP) opakovaně pro procházení následující nadpisy, umožňujícími aktivaci,

a/nebo jejich změnu pomocí tlačítek (3) a (4) (změněný parametr je v paměti, aniž by byl potvrzen). Seznam parametrů se může měnit podle typu myčky nádobí.

	Jazyk	**Volba jazyka**
b	Teplota boileru	Nastavení teploty boileru pro programy. U verzí s atmosférickým boilerem (oplachové čerpadlo) jsou pro každý program jiná nastavení (b1 – b2 – b3).
t	Teplota nádrže	Regulace teploty vany pro programy. Verze čerpadel oplachování mají různá nastavení pro každý jednotlivý program (t1 – t2 – t3).
tH	TermoStop	Umožňuje funkci Termostop, která zaručuje správnou teplotu oplachování.
ES	Úspora energie	Umožňuje funkci Úspora energie, která zajišťuje energetické úspory, když je myčka nádobí zapnutá, ale není v provozu.
dn	Čerpadlo mycího prostředku	Manuální ovládání dávkovače detergentu.
dn	Pomocné oplachové čerpadlo	Manuální ovládání dávkovače leštidla.
rn	Ruční oplachování	Manuální ovládání čerpadla oplachování.
dt	Dávkování mycího prostředku	Doba dávkování mycího prostředku.
bL	Dávkování leštidla	Doba dávkování leštidla.
dH	Tvrdost vody	Nastavení tvrdosti přiváděné vody (myčky se změkčovačem vody): Zadejte hodnoty uvedené v dolní tabulce.
dr	Odpadové čerpadlo	Manuální aktivaci odpadového čerpadla.
AA	Autostart Autoaktivace	Automatické umožnění automatického startu.
CC	Počítadlo cyklu	Počítadlo cyklu.
Jakmile jsou všechny potřebné parametry nastaveny, pak pro ukončení a uložení do paměti všech změn, jednoduše stiskněte a podržte tlačítko 1 na dobu několika sekund, dokud se nezobrazí pomlčky.		

Nastavení tvrdosti vody pro zabudovaný změkčovač vody

Nastavte úroveň tvrdosti přiváděné vody dH v menu Nastavení, přičemž dodržte následující údaje uvedené v následující tabulce:

Změřená tvrdost		**dH**
°fr	**dGH**	**číslo**
0 ÷ 20	0 ÷ 11	1
21 ÷ 25	12 ÷ 14	2
26 ÷ 30	15 ÷ 17	3
31 ÷ 35	17 ÷ 20	4
36 ÷ 40	20 ÷ 22	5
41 ÷ 45	23 ÷ 25	6
46 ÷ 50	26 ÷ 28	7
51 ÷ 55	29 ÷ 31	8
56 ÷ 60	31 ÷ 34	9

9. ČIŠTĚNÍ A ÚDRŽBA

Doporučuje se nechat přístroj alespoň jednou ročně překontrolovat odborným servisem. Veškeré zásahy do přístroje může provádět pouze kvalifikovaná osoba, která má k takovým to úkonům oprávnění. **POZOR!** Zařízení se nesmí čistit přímou nebo tlakovou vodou. Čistěte zařízení denně. Denní údržba prodlužuje životnost a účinnost zařízení. Vždy vypněte hlavní přívod k zařízení. Nerezové části omyjte vlhkým hadrem se saponátem bez hrubých částeček a vytřete do sucha. Nepoužívejte abrasivní nebo korozivní čistící prostředky. Pozor! Nežli začnete přístroj používat, je nutné z celého povrchu sejmout ochranné fólie, a pak jej dobře omýt vodou se saponátem na nádobí, a poté otřít vlhkým hadrem. **UPOZORNĚNÍ** Záruka se nevztahuje na všechny spotřební díly podléhající běžnému opotřebení (gumová těsnění, žárovky, skleněné a plastové díly atd.). Záruka se též nevztahuje na zařízení pokud není provedena instalace v souladu s návodem – oprávněným pracovníkem dle odpovídajících norem a pokud bylo se zařízením neodborně manipulováno (zásahy do vnitřního zařízení atd.) nebo bylo obsluhováno nezaškoleným personálem a v rozporu s návodem k použití, dále se záruka nevztahuje na poškození přírodními vlivy či jiným vnějším zásahem. **Nutná kontrola servisní organizací 2 x ročně. Přepravní obaly a zařízení po ukončení životnosti odevzdejte do sběru, dle předpisů o nakládání s odpadem a nebezpečným odpadem.**